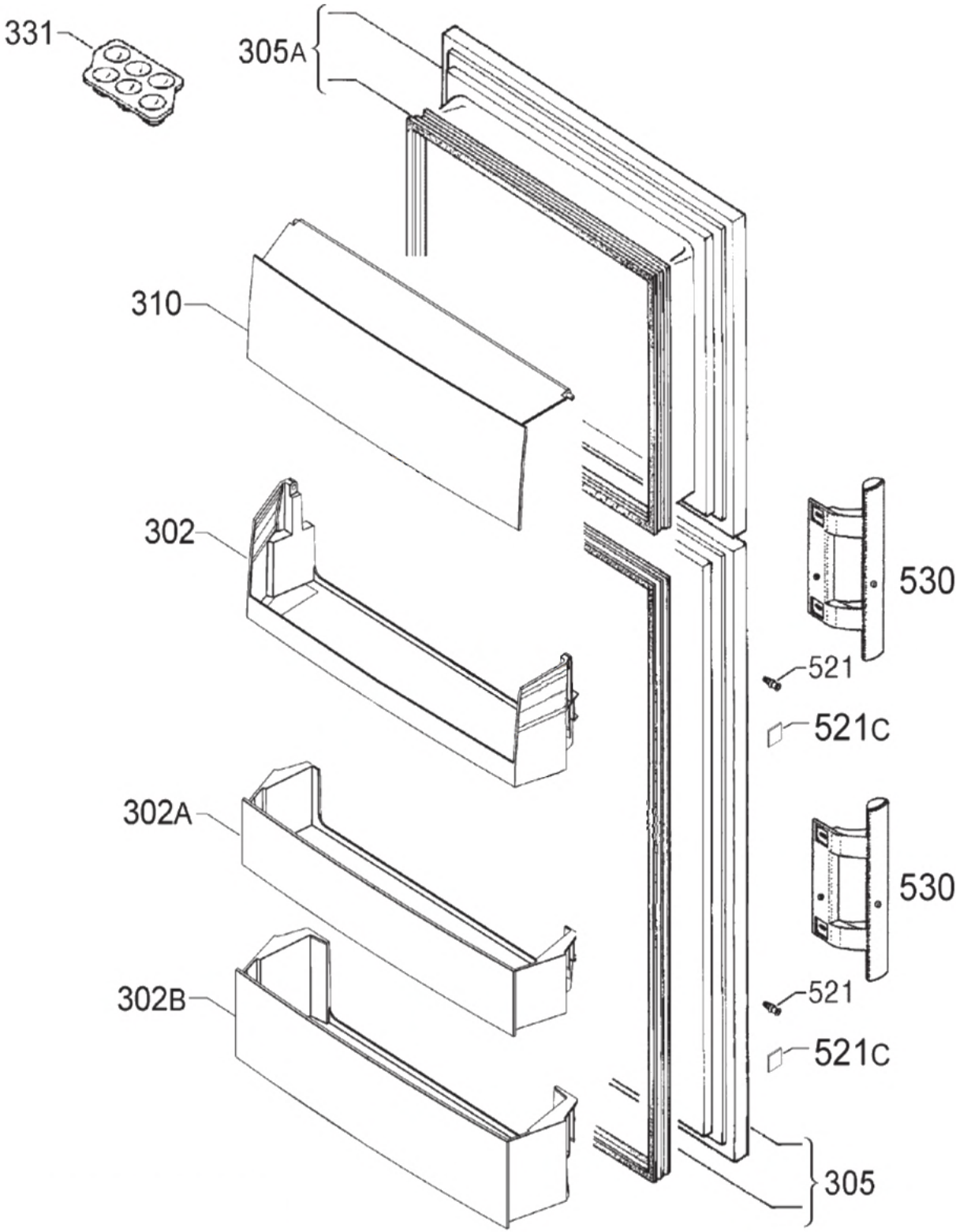
331
305A
310
302
302A
302B
530
521
521C
530
521
521C
305

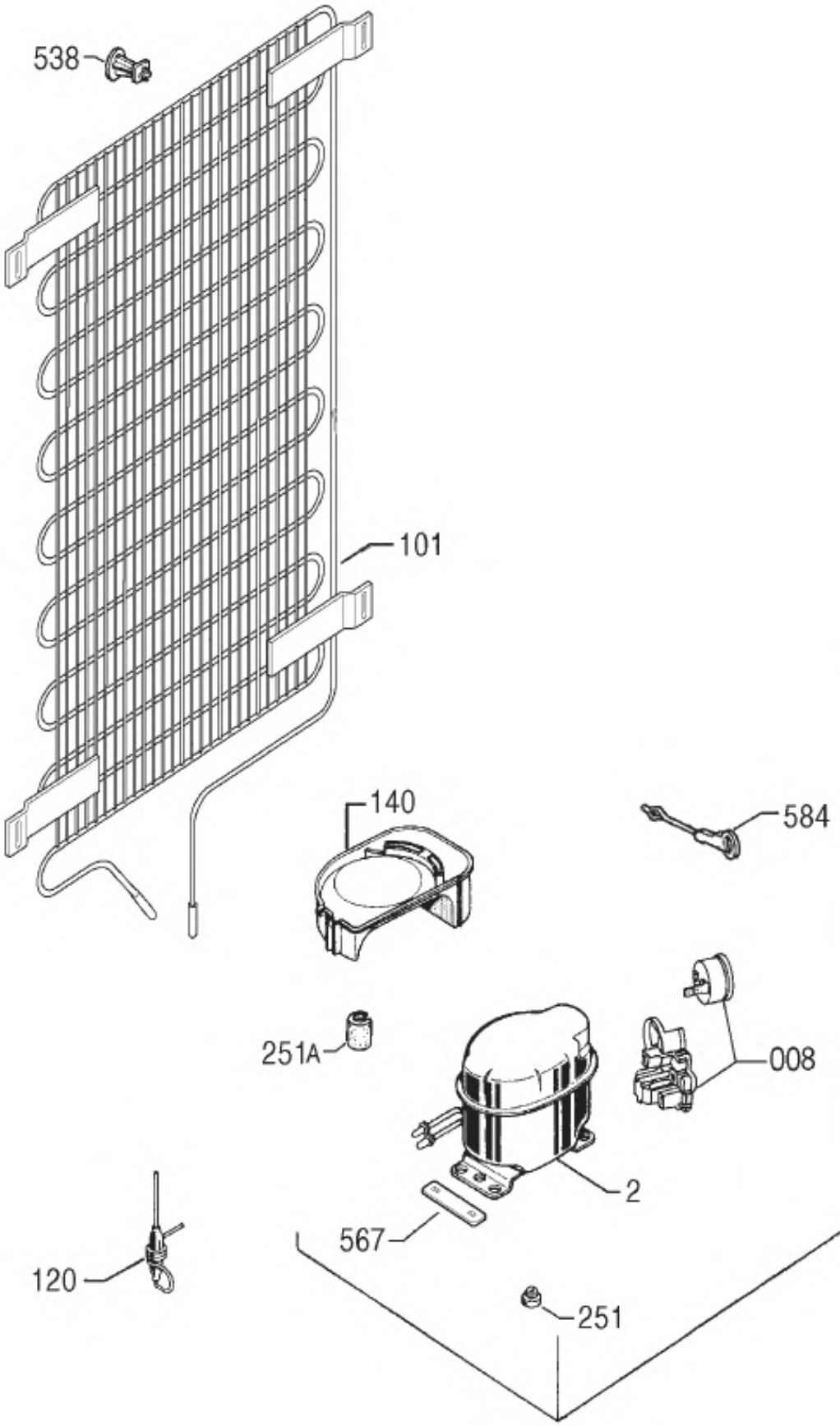
538
101
140
584
251A
008
2
567
120
251

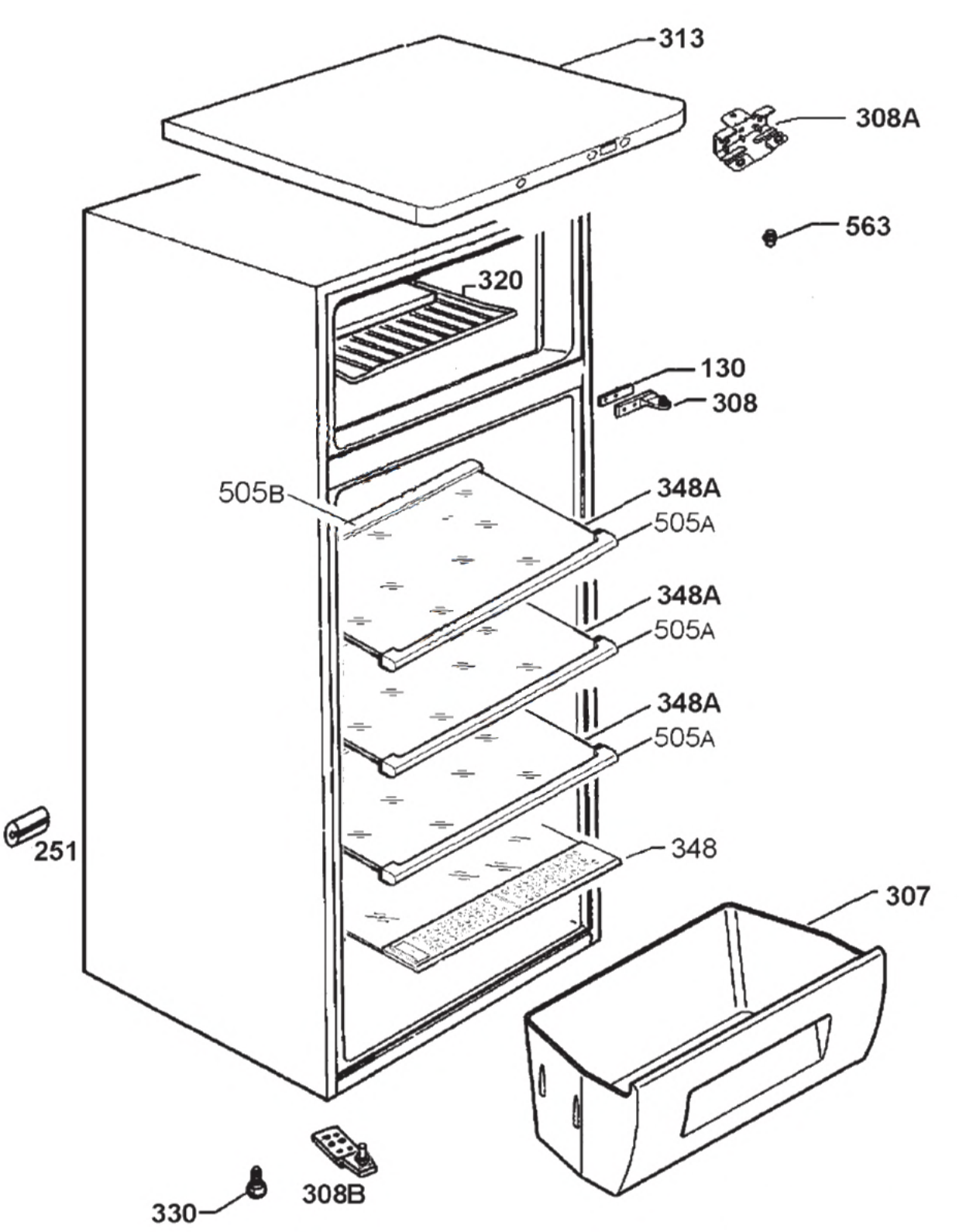
313
308A
563
320
130
308
505B
348A
505A
348A
505A
348A
505A
251
348
307
330
308B

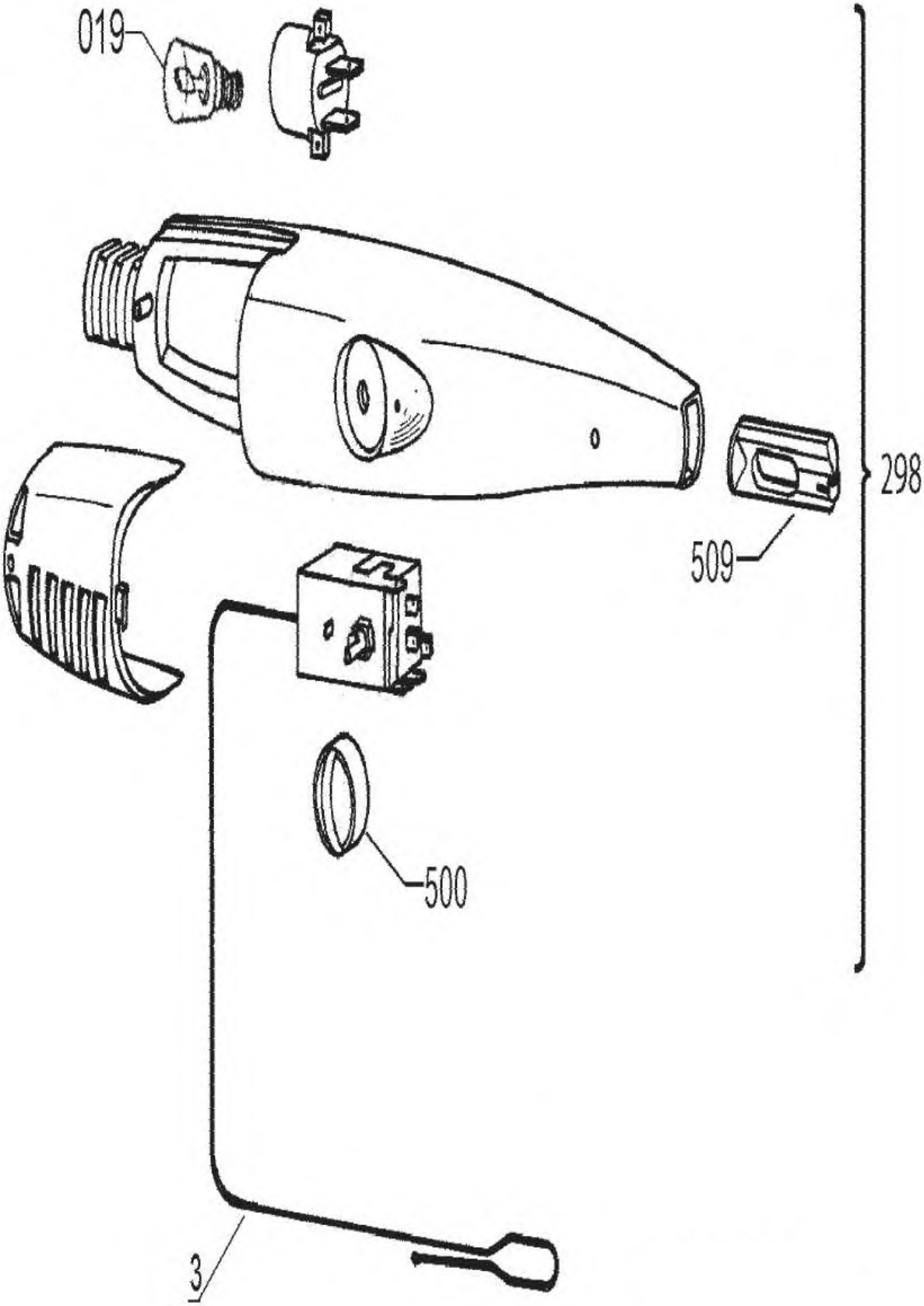
019
298
509
500
3